TASCA

BASE 68

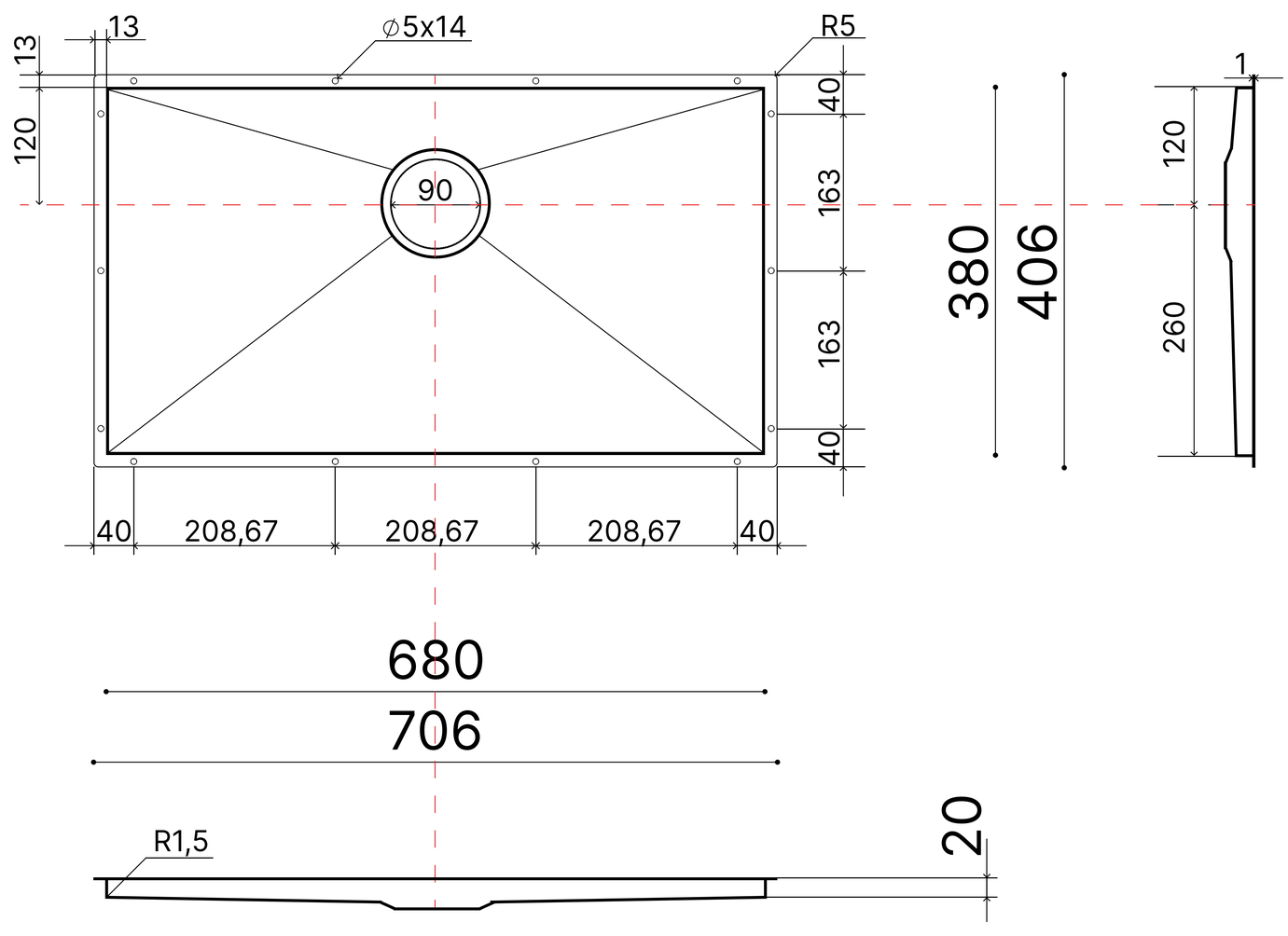

Fratelli TASCA srl
fratellitasca.it
Via Olivi 66, 31054 – Possagno (TV) Italia